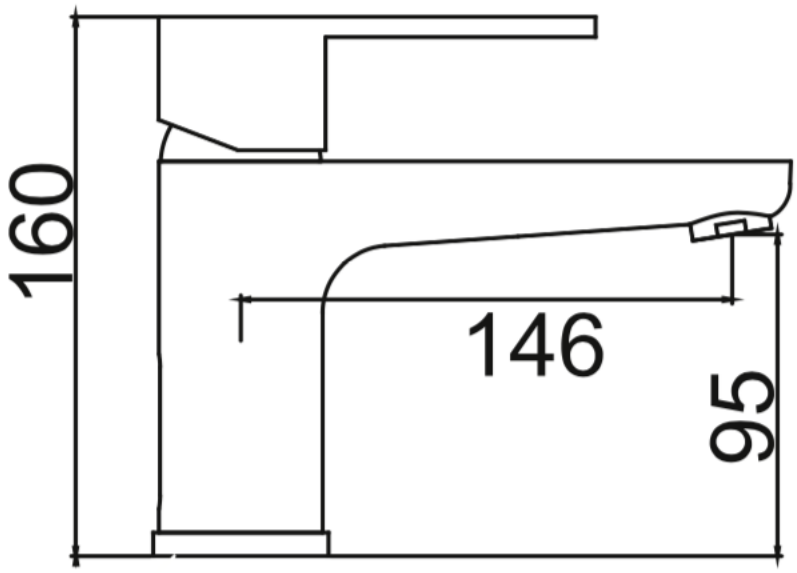

WR- 501301